2B

YÜKSEK BASINÇ KUMANDA ÜNİTELERİ

HIGH PRESSURE CONTROL UNITS
GRUPOS VÁLVULAS DE ALTA PRESIÓN

YBK 40 MP

BAHÇE İLAÇLAMA MAKİNALARI İÇİN ELEKTRİKLİ KUMANDA ÜNİTESİ

- El ile ayarlanabilen oransal vana
- Elektrikli aç/kapa vana ile tahliye
- Ayarlanabilir basınç regülatörü
- Elektrik ile kumanda edilen ve geri dönüş kalibrasyonlu hat vanaları

ELECTRIC CONTROL UNIT FOR ORCHARD SPRAYERS

- Manual proportional valve
- By-pass with electric valve
- Adjustable pressure regulator
- Electric section valves with by-pass calibration

UNIDAD DE CONTROL ELÉCTRICO PARA MÁQUINAS DE PULVERIZACIÓN DE JARDÍN

- Válvula proporcional ajustada a mano
- Evacuación con válvula eléctrica abrir/cerrar
- Regulador de presión ajustable
- Válvulas de línea con calibración de retorno y controlado con electricidad

KOD CODE - CÓDIGO	Çıkış Ways - Vias	lt/min	Bar
1035131502	2	150	40
1035131504	4		

YBK 40 EP

BAHÇE İLAÇLAMA MAKİNALARI İÇİN ELEKTRİKLİ KUMANDA ÜNİTESİ

- Elektrik ile ayarlanabilen oransal vana
- Elektrikli aç/kapa vana ile tahliye
- Ayarlanabilir basınç regülatörü
- Elektrik ile kumanda edilen ve geri dönüş kalibrasyonlu hat vanaları

ELECTRIC CONTROL UNIT FOR ORCHARD SPRAYERS

- Electric proportional valve
- By-pass with electric valve
- Adjustable pressure regulator
- Electric section valves with by-pass calibration

UNIDAD DE CONTROL ELÉCTRICO PARA MÁQUINAS DE PULVERIZACIÓN DE JARDÍN

- Válvula proporcional que se puede ajustar con electricidad
- Evacuación con válvula eléctrica abrir/cerrar
- Regulador de presión ajustable
- Válvulas de línea con calibración de retorno y controlado con electricidad

KOD CODE - CÓDIGO	Çıkış Ways - Vias	lt/min	Bar
1035141502	2	150	40
1035141504	4		
1035141505	5		

YBK 40 EPF

BAHÇE İLAÇLAMA MAKİNALARI İÇİN ELEKTRİKLİ KUMANDA ÜNİTESİ

- Elektrik ile ayarlanabilen oransal vana
- Elektrikli aç/kapa vana ile tahliye
- Ayarlanabilir basınç regülatörü
- Elektrik ile kumanda edilen ve geri dönüş kalibrasyonlu hat vanaları
- Yüksek basınç hat filtresi

ELECTRIC CONTROL UNIT FOR ORCHARD SPRAYERS

- Electric proportional valve
- By-pass with electric valve
- Adjustable pressure regulator
- Electric section valves with by-pass calibration
- High pressure line filter

UNIDAD DE CONTROL ELÉCTRICO PARA MÁQUINAS DE PULVERIZACIÓN DE JARDÍN

- Válvula proporcional ajustada a mano
- Evacuación con válvula eléctrica abrir/cerrar
- Regulador de presión ajustable
- Válvulas de línea con calibración de retorno y controlado con electricidad
- Filtro de línea de alta presión

KOD CODE - CÓDIGO	Çıkış Ways - Vias	lt/min	Bar
1035151522	2	150	40
1035151524	4		
1035151525	5		

YBK 40 F

BAHÇE İLAÇLAMA MAKİNALARI İÇİN ELEKTRİKLİ KUMANDA ÜNİTESİ

- Elektrikli aç/kapa vana ile tahliye
- Ayarlanabilir basınç regülatörü
- Elektrik ile kumanda edilen ve geri dönüş kalibrasyonlu hat vanaları
- Yüksek basınç hat filtresi

ELECTRIC CONTROL UNIT FOR ORCHARD SPRAYERS

- By-pass with electric valve
- Adjustable pressure regulator
- Electric section valves with by-pass calibration
- High pressure line filter

UNIDAD DE CONTROL ELÉCTRICO PARA MÁQUINAS DE PULVERIZACIÓN DE JARDÍN

- Evacuación con válvula eléctrica abrir/cerrar
- Regulador de presión ajustable
- Válvulas de línea con calibración de retorno y controlado con electricidad
- Filtro de línea de alta presión

KOD CODE - CÓDIGO	Çıkış Ways - Vias	lt/min	Bar
1035161522	2	150	40

YBK 40 FLB

BAHÇE İLAÇLAMA MAKİNALARI İÇİN ELEKTRİKLİ KUMANDA ÜNİTESİ

- Elektrik ile ayarlanabilen oransal vana 7 saniye
- Elektrikli aç/kapa vana ile tahliye
- Ayarlanabilir basınç regülatörü
- Elektrik ile kumanda edilen ve geri dönüş kalibrasyonlu hat vanaları
- Debimetre (Türbin)

ELECTRIC CONTROL UNIT FOR ORCHARD SPRAYERS

- Electric proportional valve-7 seconds
- By-pass with electric valve
- Adjustable pressure regulator
- Electric section valves with by-pass calibration
- Flowmeter (Turbine)

UNIDAD DE CONTROL ELÉCTRICO PARA MÁQUINAS DE PULVERIZACIÓN DE JARDÍN

- Válvula proporcional que se puede ajustar con electricidad-7 segundos
- Evacuación con válvula eléctrica abrir/cerrar
- Regulador de presión ajustable
- Válvulas de línea con calibración de retorno y controlado con electricidad
- Flujómetro (Turbina)

KOD CODE - CÓDIGO	Çıkış Ways - Vias	lt/min	Bar
1035171502	2	150	40
1035171504	4		
1035171505	5		

YBK 40 FLBF

BAHÇE İLAÇLAMA MAKİNALARI İÇİN ELEKTRİKLİ KUMANDA ÜNİTESİ

- Elektrik ile ayarlanabilen oransal vana 7 saniye
- Elektrikli aç/kapa vana ile tahliye
- Ayarlanabilir basınç regülatörü
- Elektrik ile kumanda edilen ve geri dönüş kalibrasyonlu hat vanaları
- Yüksek basınç hat filtresi
- Debimetre (Türbin)

ELECTRIC CONTROL UNIT FOR ORCHARD SPRAYERS

- Electric proportional valve-7 seconds
- By-pass with electric valve
- Adjustable pressure regulator
- Electric section valves with by-pass calibration
- High pressure line filter
- Flowmeter (Turbine)

UNIDAD DE CONTROL ELÉCTRICO PARA MÁQUINAS DE PULVERIZACIÓN DE JARDÍN

- Válvula proporcional que se puede ajustar con electricidad-7 segundos
- Evacuación con válvula eléctrica abrir/cerrar
- Regulador de presión ajustable
- Válvulas de línea con calibración de retorno y controlado con electricidad
- Filtro de línea de alta presión
- Flujómetro (Turbina)

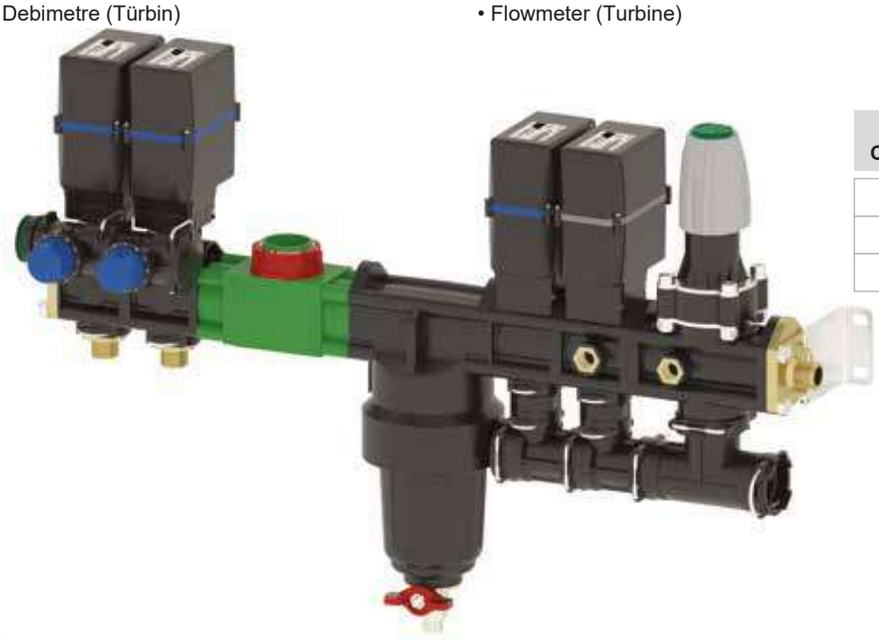

KOD CODE - CÓDIGO	Çıkış Ways - Vias	lt/min	Bar
1035181522	2	150	40
1035181524	4		
1035181525	5		

AÇ/KAPA VANALAR İÇİN BAĞLANTI ELEMANLARI

Modüler manifold

- Tüm dönüşlerin tanka iletilebildiği ünitelerde kullanım içindir

CONNECTION ELEMENTS FOR ON/OFF VALVES

Modular manifold

- For use in units where all returns can be conveyed to the tank

ELEMENTOS DE CONEXIÓN PARA VÁLVULAS DE ABRIR/CERRAR

Colector modular

- Para uso en unidades donde todos los retornos pueden transportarse al tanque

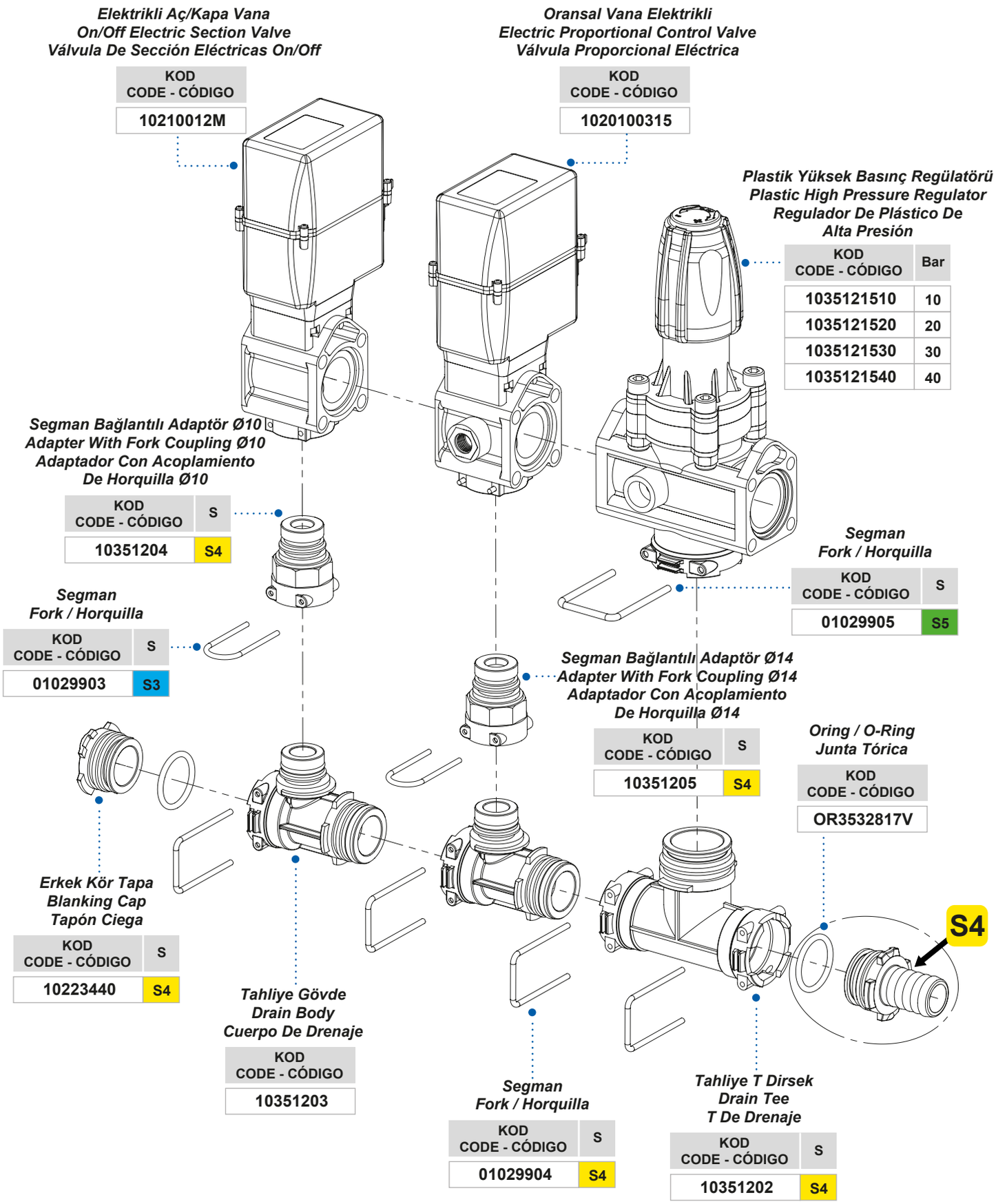

Segman, Oring ve bağlantı parçaları AYRI OLARAK SİPARİŞ EDİLMELİDİR. BAĞLANTI ELEMANLARI ürün grubuna bakınız
Compression Rings, O-ring and connecting parts MUST BE ORDERED SEPARATELY. See the FITTINGS product group
Anillos de compresión, O-rings y las piezas de conexión DEBEN PEDIRSE POR SEPARADO. Consulte el grupo de productos RACORES

SOLENOİD KUMANDA ÜNİTESİ FİLTRELİ - 2 HAT ÇIKIŞLI

SOLENOID CONTROL UNIT WITH FILTER - 2 LINE OUTPUT

UNIDAD DE CONTROL DE SOLENOIDE CON FILTRO - 2 LÍNEAS DE SALIDA

KOD CODE - CÓDIGO	Vanalar Valves Valvulas	lt/min	Bar	⚡
100062140	2	150	40	12V DC

SOLENOİD KUMANDA ÜNİTESİ FİLTRELİ - 2 HAT ÇIKIŞ VE 1 HAT GERİ DÖNÜŞ

SOLENOID CONTROL UNIT WITH FILTER - 2 LINE OUTPUT AND 1 LINE BY-PASS

UNIDAD DE CONTROL DE SOLENOIDES CON FILTRO - 2 LÍNEAS DE SALIDA Y 1 LÍNEA DE BY-PASS

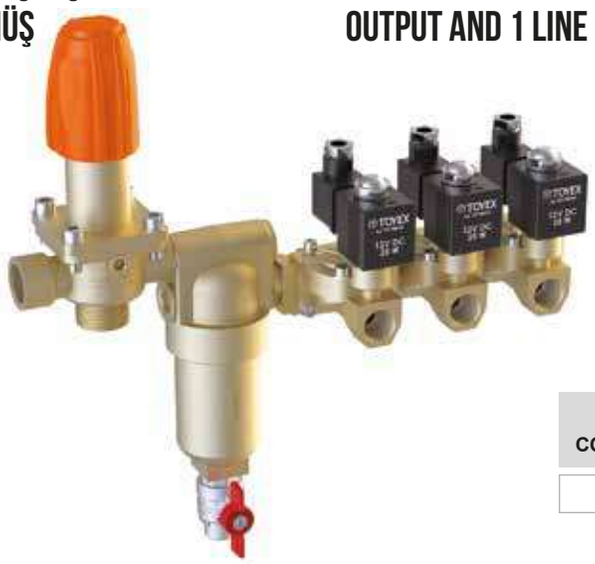

KOD CODE - CÓDIGO	Vanalar Valves Valvulas	lt/min	Bar	⚡
100063140	3	150	40	12V DC

SOLENOİD KUMANDA ÜNİTESİ FİLTRESİZ - 2 HAT ÇIKIŞLI

SOLENOID CONTROL UNIT WITHOUT FILTER - 2 LINE OUTPUT

UNIDAD DE CONTROL DE SOLENOIDE SIN FILTRO - 2 LÍNEAS DE SALIDA

KOD CODE - CÓDIGO	Vanalar Valves Valvulas	lt/min	Bar	⚡
100062040	2	150	40	12V DC

HEXA-S KUMANDA KONTROL KUTUSU AYRICA SİPARİŞ EDİLMELİDİR

THE HEXA-S CONTROL BOX MUST BE ORDERED SEPARATELY

LA CAJA DE CONTROL HEXA-S DEBE PEDIRSE POR SEPARADO

Kumanda kontrol kutusu için sayfa 11'e bakınız
See page 11 for control box information
Consulte la página 11 para obtener información sobre la caja de control

SOLENOİD KUMANDA ÜNİTESİ FİLTRELİ - 2 HAT ÇIKIŞLI + HEXA KUMANDA KONTROL KUTUSU

SOLENOID CONTROL UNIT WITH FILTER - 2 LINE OUTPUT + HEXA CONTROL BOX

UNIDAD DE CONTROL DE SOLENOIDES CON FILTRO - 2 LÍNEAS DE SALIDA + CAJA DE CONTROL HEXA

KOD CODE - CÓDIGO	Vanalar Valves Valvulas	lt/min	Bar	⚡
100062140HX	2	150	40	12V DC

SOLENOİD KUMANDA ÜNİTESİ FİLTRELİ - 2 HAT ÇIKIŞ VE 1 HAT GERİ DÖNÜŞ + HEXA KUMANDA KONTROL KUTUSU

SOLENOID CONTROL UNIT WITH FILTER - 2 LINE OUTPUT AND 1 LINE BY-PASS + HEXA CONTROL BOX

UNIDAD DE CONTROL DE SOLENOIDES CON FILTRO - 2 LÍNEAS DE SALIDA Y 1 LÍNEA DE BY-PASS + CAJA DE CONTROL HEXA

KOD CODE - CÓDIGO	Vanalar Valves Valvulas	lt/min	Bar	⚡
100063140HX	3	150	40	12V DC

ATK YÜKSEK BASINÇ KUMANDA ÜNİTESİ

ATK HIGH PRESSURE CONTROL UNIT

UNIDAD DE CONTROL DE ALTA PRESIÓN ATK

S4
Sayfa-Pag. 41

G ½"

KOD CODE - CÓDIGO	Vanalar Valves Valvulas	lt/min	Bar	⚡
1035111502	2	150	40	12V DC

ATK YÜKSEK BASINÇ KUMANDA ÜNİTESİ + HEXA KUMANDA KONTROL KUTUSU

ATK HIGH PRESSURE CONTROL UNIT + HEXA CONTROL BOX

UNIDAD DE CONTROL DE ALTA PRESIÓN ATK + CAJA DE CONTROL HEXA

S4
Sayfa-Pag. 41

G ½"

KOD CODE - CÓDIGO	Vanalar Valves Valvulas	lt/min	Bar	⚡
1035111502HX	2	150	40	12V DC

PLASTİK BASINÇ REGÜLATÖRÜ

PLASTIC PRESSURE REGULATOR

REGULADOR DE PLÁSTICO DE ALTA PRESIÓN

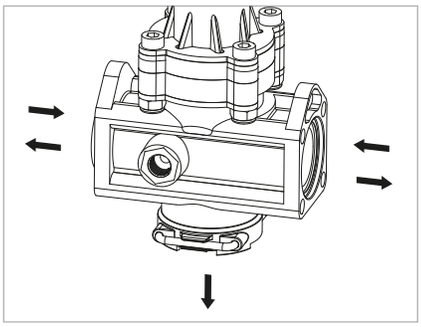

KOD CODE - CÓDIGO	lt/min	Bar	PSI
1035121510	150	10	145
1035121520		20	290
1035121530		30	435
1035121540		40	580

PİRİNÇ MANUEL REGÜLATÖR

BRASS MANUAL DIAPHRAGM PRESSURE RELIEF VALVE WITH THREADED FITTINGS

REGULADOR MANUAL DE LATON

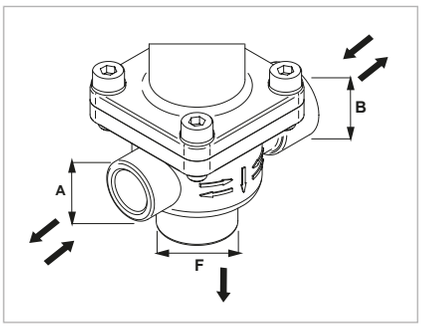

KOD CODE - CÓDIGO	F	A	B	bar
10005140	G ¾" D-F	G ½" D-F	G ¾" D-F	40
10005150				50
10005240	G 1" E-M			40
10005250				50

FLANŞ BAĞLANTILI PLASTİK BASINÇ FİLTRESİ-50 BAR

- Turbo atomizörler için yüksek basınç filtresi
- Max basınç: 50 bar

PLASTIC PRESSURE FILTER WITH FLANGE CONNECTION-50 BAR

- High pressure line filter for atomizers
- Max. operating pressure 50 bar

FILTRO DE PRESIÓN DE PLÁSTICO CON CONEXIÓN DE BRIDA-50 BARRA

- Filtros en línea para alta presión para atomizadores
- Presión max: 50 bar

KOD - CODE - CÓDIGO	Bar	Mesh	Süzgeç Cartridge - Cartucho
060527003	50	30 Mesh	INOX
060527005		50 Mesh	
060527008		80 Mesh	

YEDEK PARÇA / SPARE PARTS / REPUESTOS

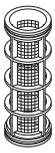

KOD - CODE - CÓDIGO	Mesh	Süzgeç Cartridge - Cartucho
06020130	30 Mesh	INOX
06020150	50 Mesh	
06020180	80 Mesh	

Kelebek Vana Ball Valve - Válvula de bola
09003703

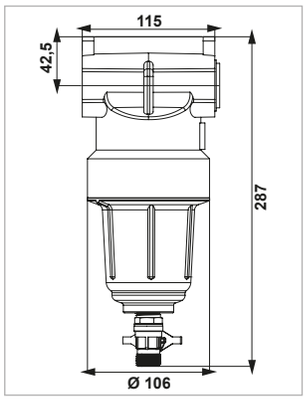

SOLENOİD VALF

KOD CODE - CÓDIGO
10131030

SOLENOID VALVES

KOD CODE - CÓDIGO
10131040

VÁLVULAS SOLENOIDES

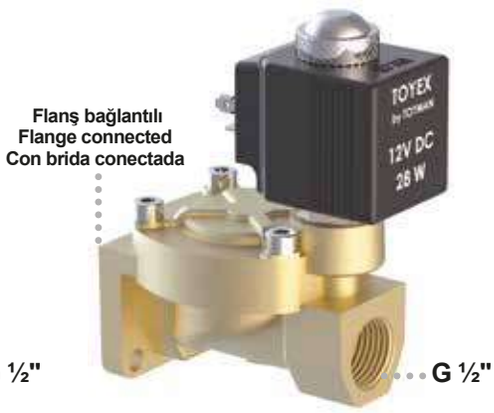

KOD CODE - CÓDIGO
10131050

BASINÇ SAATİ (ARKADAN BAĞLANTI KROM GÖVDE)

PRESSURE GAUGE (CENTER BACK MOUNT INOX CASE)

MANÓMETRO (CAJA DE INOX MONTAJE POSTERIOR CENTRAL)

KOD CODE - CÓDIGO	Ölçü Aralığı (Bar) Scale Range Rango de Escala	Sınıf Class Clase	Çap (mm) Size Dimensión	Bağlantı Connection Size Tamaño de Conexión
10076325100	0÷100	Cl. 2.5	63	G ¼"